Rzut projektowanej armatury i ceramiki

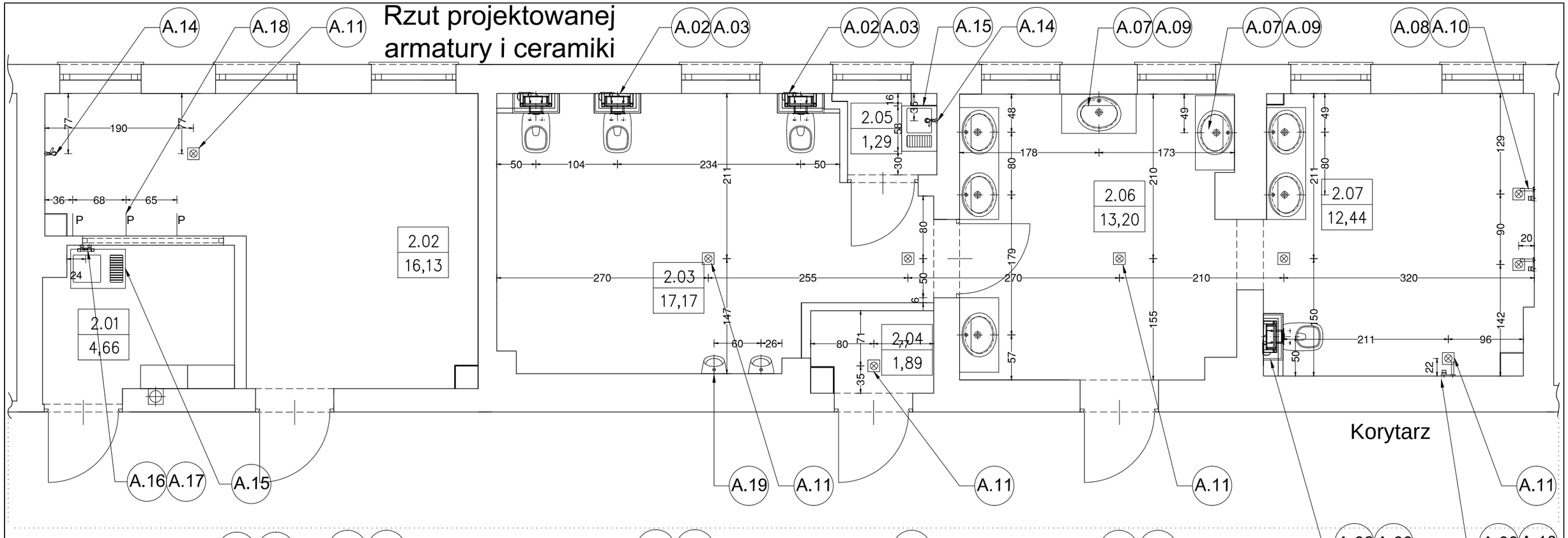

PRZEKRÓJ A-A

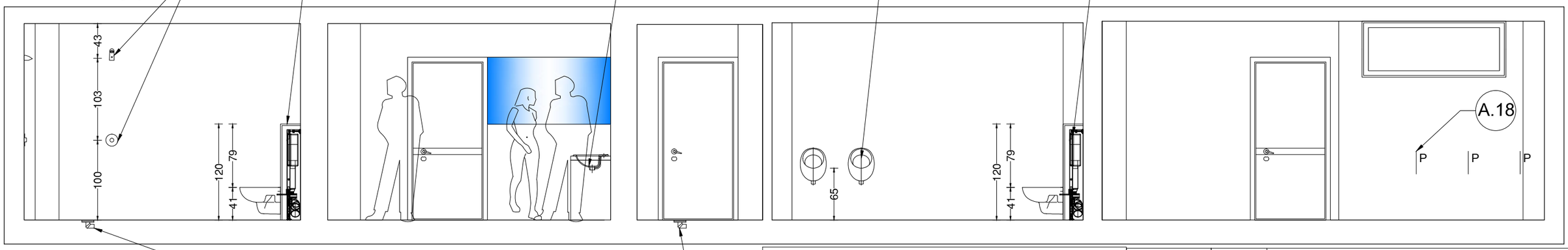

PRZEKRÓJ B-B

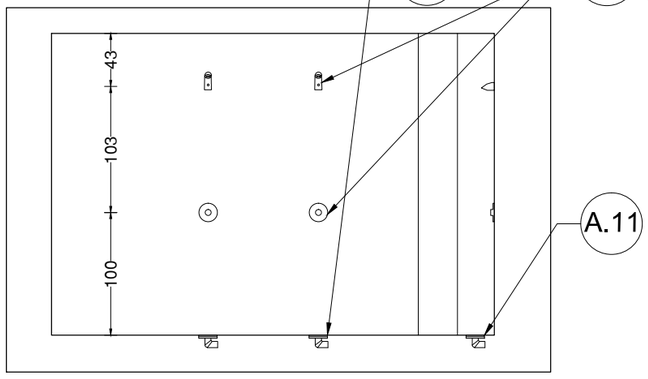

BILANS POWIERZCHNI

INTERNAT-ZESPÓŁ SZKÓŁ ZAWODOWYCH NR 9

NR POM.	NAZWA POMIESZCZENIA	RODZAJ POSADZKI	POW. UŻYTKOWA	POW. POSADZKI
	PROJEKT			
	I PIĘTRO			
2.01	ANEKS KUCHENNY	kafle	4,66	
2.02	PRALNIA Z SUSZARNIĄ	kafle	16,13	
2.03	TOALETY	kafle	17,17	
2.04	POM.GOSPODARCZE	kafle	1,89	
2.05	POM. ŚRODKÓW CZYSTOŚCI	kafle	1,29	
2.06	UMYWALNIA	kafle	13,20	
2.07	PRYSZNICE	kafle	12,44	
	OGÓŁEM SUMA POWIERZCHNI		66,78	

EPS ARCHITEKCI
ARCH. PIOTR SPANDOWSKI
ARCH. EWA SPANDOWSKA
email : epsarchitekci@gmail.com
tel : 501 215 617 / 502 610 507
EPS ARCHITEKCI

Temat	Zadanie I- Przebudowa zespołów sanitarnych - WC; umywalni i natrysków w budynku internatu przy Zespole Szkół Zawodowych Nr 9 Gdańsk, ul. Dąbrowszczaków 35	
Nazwa projektu	Projekt Budowlany	
Nazwa rysunku	Rzut I piętra Rysunek armatury i ceramiki sanitarnej	Uprawnienia
Zespół projektowy	arch.Hubert Kowalski arch. Piotr Spandowski	PO/KK/345/2010
Sprawdził	arch. Ewa Spandowska	PO/KK/280/2009
Data luty 2013	Skala 1:50	Nr rys. PI-3